Electrolux PROFESSIONAL

Secadora
TD7-8
con bomba de calor

Secado comercial de alto rendimiento • Bajo coste operativo • Diseñada para durar

Con un rendimiento de secado excepcional e inigualable, esta secadora profesional ofrece resultados de alta calidad de forma constante gracias a la tecnología sueca diseñada para la precisión.

El ganador se lo lleva todo

Con la combinación adecuada junto con nuestra serie de lavadoras WP7, puede conseguir un ahorro energético del 15% en el secado, algo increíble.

40,000 DRY CYCLES

Máxima vida útil: 40 000 ciclos.

La durabilidad es el nuevo beneficio: la única inversión que se gana tu confianza ciclo tras ciclo.

OPTIMIZED AIRFLOW & HEATING

El flujo de aire y la calefacción optimizados, adaptados a los modelos eléctricos, de gas y con bomba de calor, garantizan ciclos de secado rápidos y fiables.

M.E.M.E. Minimum Energy Maximum Efficiency

Mínimo consumo de energía, máxima eficiencia (MeMe).

Ahorre hasta un 65 % de energía con nuestra bomba de calor patentada — optimizada mediante la válvula electrónica y la tecnología inverter para obtener la máxima eficiencia de secado en el menor tiempo de secado.

ECO PROGRAM

Ahorre aún más con el programa ECO; cuando el tiempo de secado rápido no es relevante, ejecutar un programa Eco puede suponer un ahorro adicional del 18 % de energía por kg de ropa.

LOAD INTELLIGENCE

¿Carga pequeña? ¡No hay problema! La primera secadora que optimiza la energía y la eficiencia con una carga inferior a la completa. Seleccione el programa Eco y ahorre hasta un 8 % en el consumo de energía al conocer la carga del tambor.

OnE Connected

Supervisa y controla todas las operaciones de tu lavandería, cuantificando el ahorro y la productividad. En cualquier momento y lugar.

UNIVIBE

Panel táctil de 4.3" totalmente personalizado: UniVibe ofrece al operador una experiencia sencilla y fluida, y tendrás todas las posibilidades para adaptarlo a las necesidades de tu negocio.

Especificaciones principales		TD7–8
Capacidad nominal, factor de llenado 1:15	kg/lb	9,0 / 19,8
Capacidad nominal, factor de llenado 1:18	kg/lb	7,5 / 16,5
Capacidad nominal, factor de llenado 1:22	kg/lb	6,1 / 13,4
Volumen del tambor	litros	135
Diámetro del tambor	ø mm	575
Entrada nominal	kW	2,3

Datos de consumo[1]		
Duración total	Min.	42
Consumo de energía	kWh	1,28
Evaporación	g/min	73
Energía para evaporación de agua	kWh/l	0,42

1. Con una capacidad nominal de 1:22, carga de algodón 100% con una humedad inicial del 50% secada hasta el 0%.

Conexiones eléctricas					
Alternativa de calentamiento	Tensión principal	Hz	Potencia calorífica kW	Potencia total kW	Fusible recomendado A
Máquinas con bomba de calor	220-240 V 1/1N 3~	50/60	[1]	2,3	10
	380-415 V 3N~	50/60	[1]	2,3	10

1. La potencia total y el fusible recomendado no dependen de la potencia calórica en dichos casos.

Niveles acústicos		
Nivel de potencia/presión del sonido durante el secado[1]	dB(A)	63/48
Emisión de calor		
Promedio de emisión de calor por cada ciclo de secado, utilizado para evaluar la necesidad de ventilación[2]	kW	0,7
Datos de transporte[3]		
Peso	peso neto, kg	131
Volumen de transporte	m^3	0,81

1. Niveles de potencia sonora medidos conforme a la norma ISO 60704.
2. Para recibir asistencia sobre el dimensionamiento para satisfacer las necesidades de ventilación, consulte a un técnico en ventilación autorizado. Para que la ventilación sea suficiente, hay que tener en cuenta todas las fuentes que introducen calor y todos los demás parámetros que afectan a la necesidad de ventilación. Zona climática, parámetros del edificio, tamaño de la sala, etc.
3. Datos medios. El peso/volumen de transporte una vez embalado depende de la configuración. Póngase en contacto con el departamento de logística para conocer las medidas exactas.

Fabricación conforme con las normas ISO 9001 e ISO 14001.
Con certificado CB respecto a la Directiva de baja tensión y la marca S de seguridad conforme con la Directiva sobre máquinas. Grado de protección IP X4D.
Se pueden pedir muestras de color gris plateado y azul oscuro con el número de referencia 472998313.

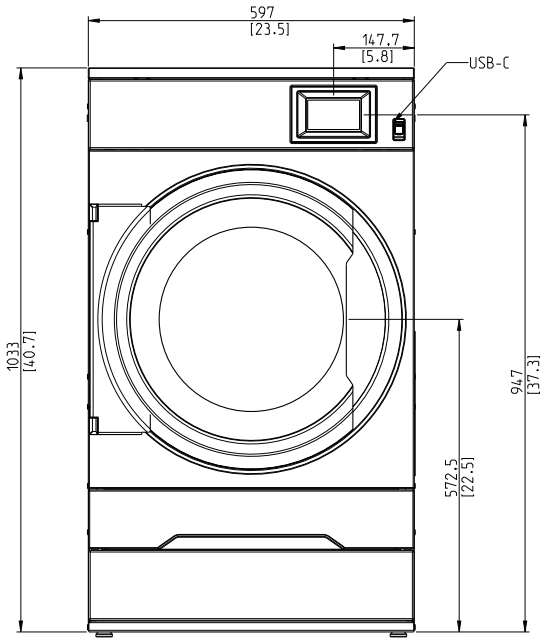
597
[23.5]
147.7
[5.8]
USB-C
1033
[40.7]
947
[37.3]
572.5
[22.5]

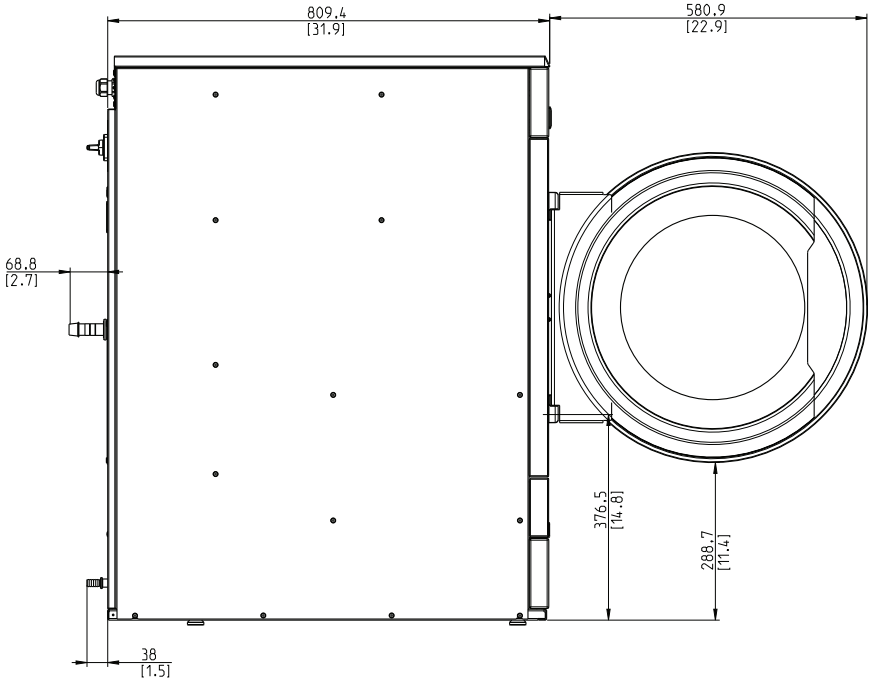
809.4
[31.9]
580.9
[22.9]
68.8
[2.7]
376.5
[14.8]
288.7
[11.4]
38
[1.5]

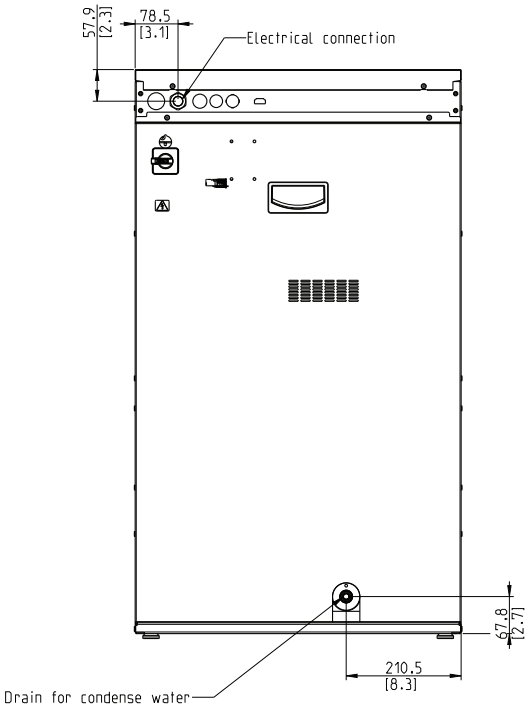
57.9
[2.3]
78.5
[3.1]
Electrical connection
67.8
[2.7]
210.5
[8.3]
Drain for condense water

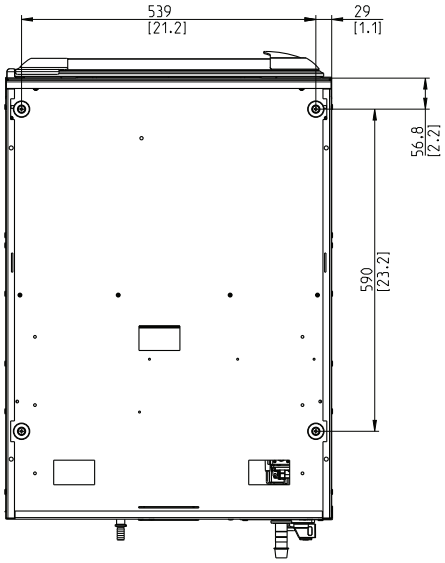
539
[21.2]
29
[1.1]
56.8
[2.2]
590
[23.2]

Opciones y accesorios

- La puerta de cristal con aislamiento se mantiene fría en el exterior y caliente en el interior, para no afectar a la temperatura ambiente
- Lagoon Advanced Care
- La puerta, la parte frontal y los paneles laterales están disponibles en acero inoxidable
- Se puede conectar con sistema de reserva/pago o monedero
- Base y kit de apilamiento disponibles para combinar con una lavadora, y también para apilar una secadora sobre otra
- Moisture Balance garantiza un secado preciso mientras ahorra energía, evita el secado excesivo y los daños en los tejidos

El fabricante se reserva el derecho de cambiar las especificaciones sin previo aviso.